Sanitaire ruimtes

wonen

Wonen om te leven
Vandaag, morgen en overmorgen

fijn

Wij zijn Fijn Wonen

Wonen gaat verder dan een woning: het gaat over het leven van mensen. We leven het liefst in een huis waarin we ons onbezorgd en thuis voelen en waar genoeg financiële ruimte overblijft om leuke dingen te doen. Bij Fijn Wonen begrijpen we dat. Sterker nog, Fijn Wonen gaat nog een stap verder: wij geloven dat wonen niet alleen gaat over het vinden van ruimte voor nu, maar ook over het behouden van ruimte voor toekomstige generaties. Ons doel? Een fijn leven voor vandaag, morgen en overmorgen.

Fijn Wonen biedt comfortabele woningen en appartementen die in een snel tempo gerealiseerd kunnen worden. Door toepassing van verschillende architectuur en modulaire, geprefabriceerde componenten ontstaan hoogwaardig vormgegeven en unieke gebouwen. De intelligente manier van configureren biedt woonpakketten met veel keuzevrijheid in opties en afwerkingen. Door het innovatieve productieproces, de geïntegreerde technologie en de onderhoudsvriendelijke materialen worden de woningen geleverd met gegarandeerde prestaties tegen een betaalbare prijs. Buitengewoon wonen noemen we dat. Ook na de aflevering blijft Fijn Wonen een vriend die de bewoner helpt zijn leven kostenbewust in te richten met excellente services. Door de hoge mate van circulariteit zijn de woningen remontabel en kunnen zij op een ander plek een tweede leven krijgen.

Verschil maken doen we niet alleen. Samen met ontwikkelaars, corporaties en beleggers investeren we met veel passie in onbezorgde, toekomstbestendige en betaalbare leefomgevingen voor bewoners. Zo bouwen we daadkrachtig verder aan een leefklimaat, waar mensen nu en in de toekomst duurzaam kunnen leven zonder in te leveren.

Dat is fijn voor iedereen.

Onze belofte

Betaalbaar

Comfortabel

Toekomstbestendig

Support en zekerheid

Dit is fijn sanitair

- Een complete en comfortabele badkamer en toiletruimte
- Zeer functioneel en gebruiksvriendelijk
- Eenvoudig schoon te maken en te onderhouden

Sanitaire ruimtes

Naast de realisatie van woningen, produceert Fijn Wonen zelf sanitaire ruimtes. Onze sanitaire ruimtes zijn compleet, van alle gemakken voorzien en zeer comfortabel voor bewoners.
In onze Fijn Wonen-woningen wordt een toiletruimte op de begane grond geplaatst en een badkamer op de eerste verdieping. Dit zijn gebruiksklare modules.

Toiletruimte

De toiletruimte is opgebouwd uit:
- een compleet sanitairpakket
- stijlvolle strakke wanden

Badkamer

Een badkamer is opgebouwd uit:
- een compleet sanitairpakket
- stijlvolle strakke wanden

Deze badkamer uit woningserie 1 is uitgevoerd in de stijl ‘Stijlvol’

Pakket Comfort

Dit is het comfortabele basispakket voor alle woningtypes. De sanitaire ruimtes zijn van alle gemakken voorzien.

Scan de QR code en bekijk dit pakket in 3D.

Sanitairpakket

LET OP: in woningserie 1 is alleen het pakket ‘Comfort’ mogelijk.

Wandcloset zitting en deksel

- Diepspoel

Optie in badkamer bij huur, standaard bij koop

Douchekop en thermostaat

- Ø80 mm hand-douche
- Slang “Metalflex” 150 mm

Toiletkraan

- 5 L/min
- G1/2”
- Koud

Bedieningsplaat

- Rechthoekig

Optie in badkamer bij huur, standaard bij koop

Wastafelmengkraan badkamer

- 5 l/min
- Met ketting

Doucheput

- 150x150 cm
- RVS

Closetrolhouder

- Zonder deksel
- Chroom

Optie in badkamer bij huur, standaard bij koop

Wastafel badkamer

- 600x465 mm
- Inclusief planchet transparant glas

Spiegel

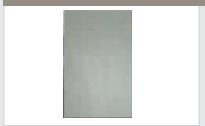

- 400x570 mm

Fontein toilet

- 350x260 mm
- Kraangat rechts of links

Afvoersifon

- Muurbuis

Radiator

- Elektrisch
- Wit

Gekozen opties sanitair

Hieronder is weergegeven welke opties er gekozen kunnen worden.

2e toilet (pakket Comfort)

Keuze vloertegel (standaard aanwezig, wel keuzemogelijkheid)

Keuze uit drie tinten vloertegels.
De afmeting van de tegels is 300x300 mm.
Er is één keuze per woning mogelijk.

De voegkleur is grijs of donkergrijs.

Midden koel grijs
226 V

Stijlkeuze

De gekozen stijlkeuze past bij de huidige en aankomende trends voor sanitaire ruimtes. Er kan designfolie worden aangebracht op de wand in de badkamer achter de wastafel en in de toiletruimte achter de fontein. Er is één keuze per woning mogelijk.

De sfeer ‘Rijke eenvoud’

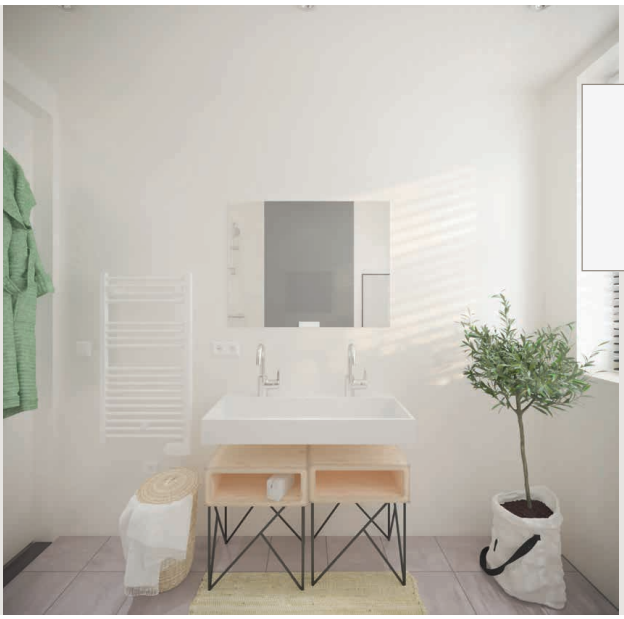

Basis

Afwerking sanitaire ruimtes

Wandafwerking

Alle wandpanelen zijn eenvoudig te reinigen en te onderhouden. Ze bevatten geen voegen, voorkomen schimmelvorming en de achterwand kan voor het sfeerbeeld behangen worden met designfolie.
De glaspanelen in de badkamer zijn van 6 mm gehard glas, is in één kleur grijs (benadering RAL 7037) en heeft een zeer luxe sfeervolle uitstraling.

Electra

De sanitaire ruimtes zijn voorzien van stopcontacten en een wandlichtpunt. Daarnaast is er een aansluitpunt voor plafondverlichting. Optioneel kunnen er spotjes in het plafond geplaatst worden (niet bij woningserie 1).

Gebruik en onderhoud

Om de toiletruimte en de badkamer lang mooi te houden, adviseren wij om plakstrips en zuignappen te gebruiken bij het ophangen van spullen aan wanden. Schroeven en/of spijkers worden afgeraden.

Goed om te weten: bij het sanitairpakket Excellent wordt een grote luxe douchekop geleverd. Deze douchekop verbruikt meer water, waardoor de douchetijd enigszins wordt verkort.

Schoonmaak

De badkamer, toiletruimte en het sanitair dienen met warm water, waaraan een niet-agressief schoonmaakmiddel is toegevoegd, gereinigd te worden. Gebruik bijvoorbeeld een allesreiniger. Schuursponsen en agressieve schoonmaakmiddelen raden we sterk af. In iedere badkamer wordt bij aflevering een overzicht met onderhoudsvoorschriften overhandigd.

Ideal Standard

Voor het sanitair hebben we een fijne samenwerking met Ideal Standard. Als enige fabrikant biedt Ideal Standard een compleet programma dat is ingesteld op de totale badkamer. Ideal Standard staat voor innovatieve concepten, die worden gekenmerkt door een hoge mate van design, duurzaamheid en functionaliteit. De technologieën zorgen voor gebruiksgemak, besparingen en veiligheid in de badkamer. De producten dragen sterke internationale merknamen: Ideal Standard, Jado en Venlo. Een partner die goed bij ons past en die de kwaliteit levert waar wij achter staan.

Maatvoering badkamer

Woningserie

2 + 3

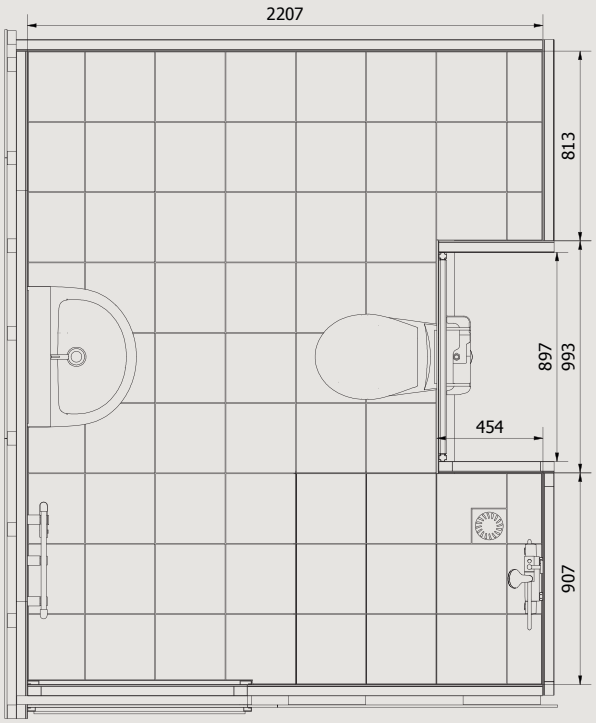

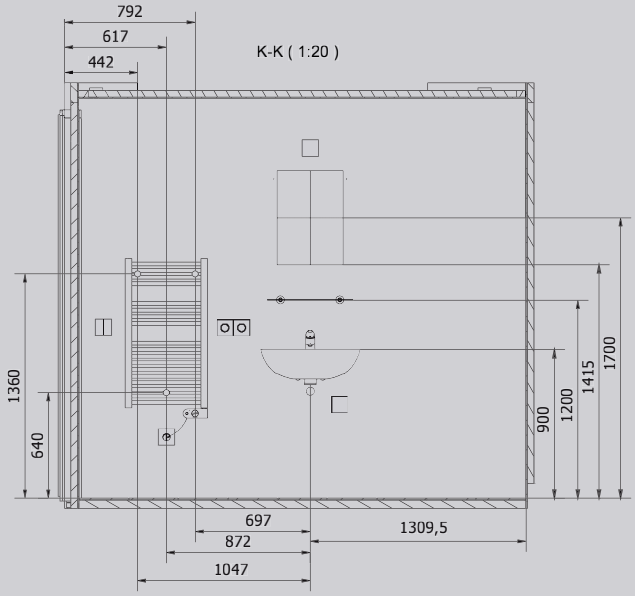

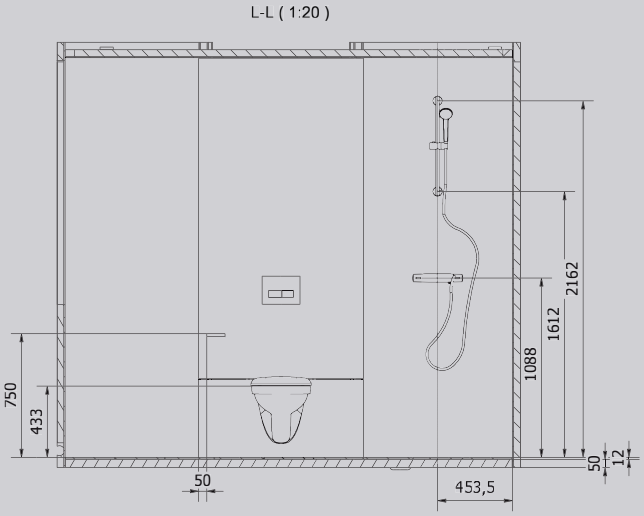

Maatvoering toiletruimte

Woningserie

1 + 2 + 3

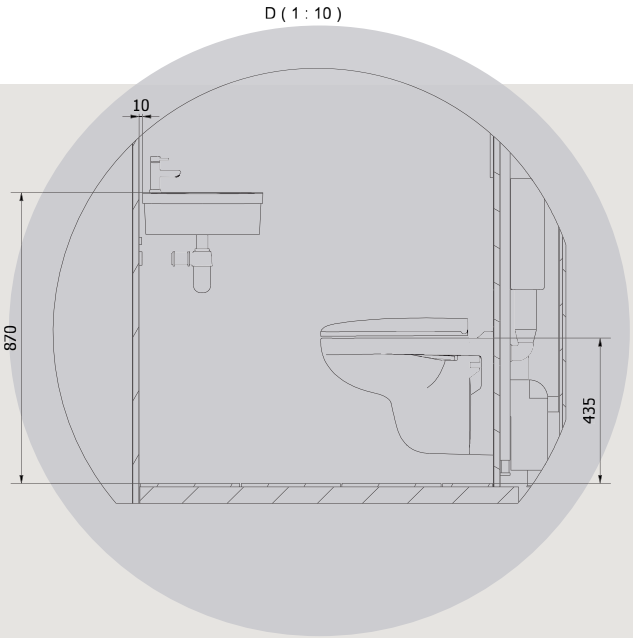

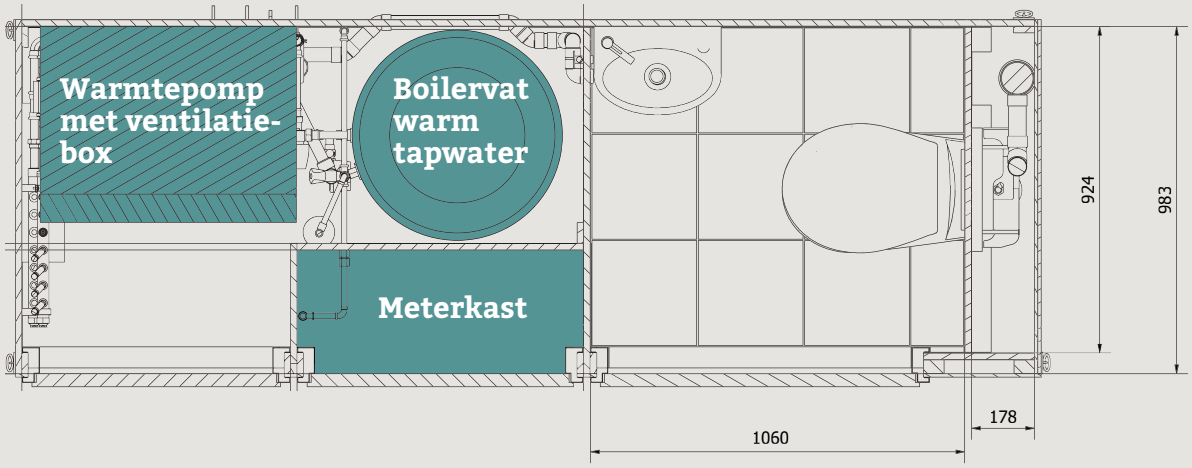

Wonen om te leven
Vandaag, morgen en overmorgen

Contact
Fijn Wonen B.V.
Wetterwille 29
8447 GB Heerenveen
0513-46 76 54
contact@fijnwonen.nl
www.fijn.com

Showroom
Smart Spaces B.V.
Leitswei 6
8401 CL Gorredijk

wonen

fijn

Disclaimer

Wij hebben deze brochure nauwkeurig en met zorg samenges teld, aan de hand van de actuele s tand van zaken.Toch moeten wij een voorbehoud maken. Fijn Wonen is in ontwikkeling. De uiteindelijke woningen kunnen daardoor afwijken van de beschrijvingen, op architectonisch, technisch of cons tructief gebied. Ook specifieke wensen van opdrachtgevers, overheden of nutsbedrijven kunnen tot aanpassingen leiden. De maten zoals aangegeven op tekeningen zijn bij benadering. De afgebeelde perspectieftekeningen zijn er om een globale indruk te geven, hier kunnen geen rechten aan worden ontleend.